Alle Rechte vorbehalten/ *All rights reserved*

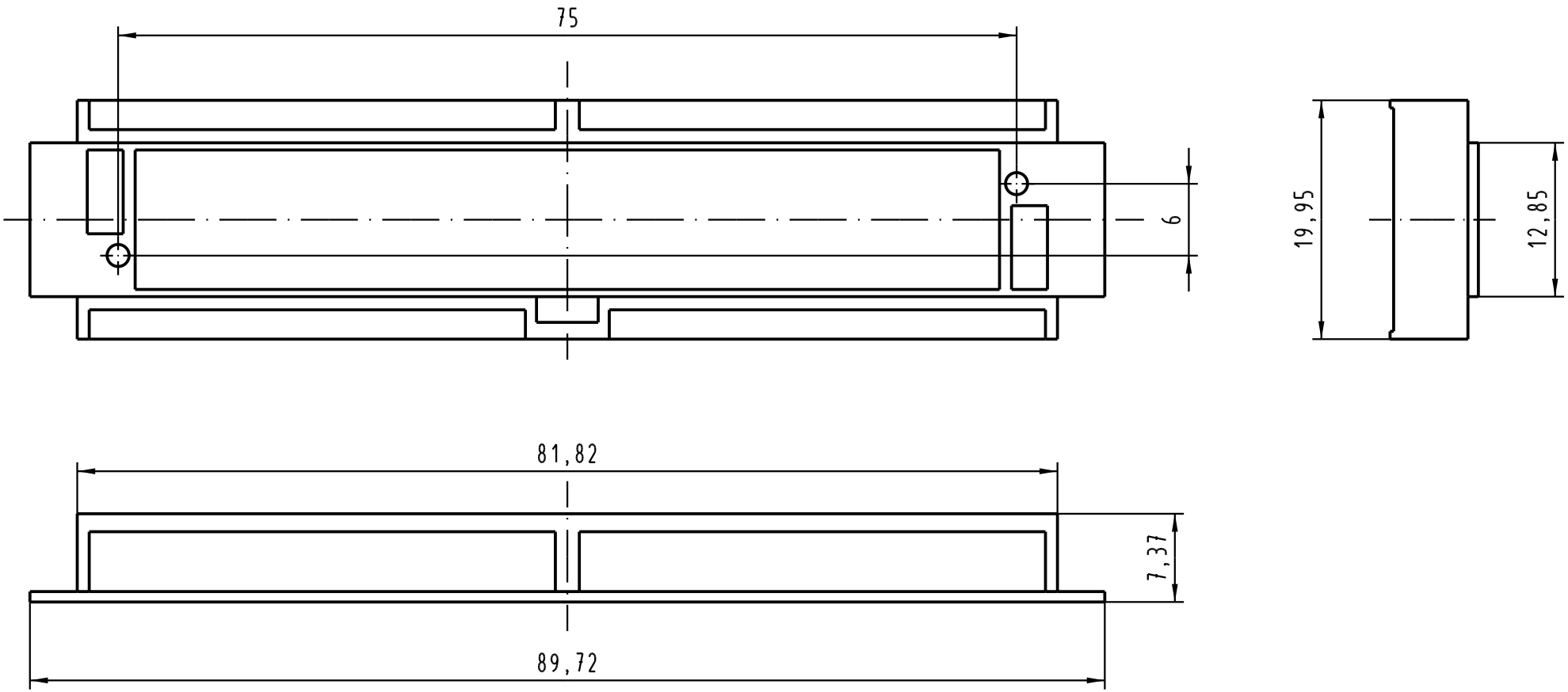

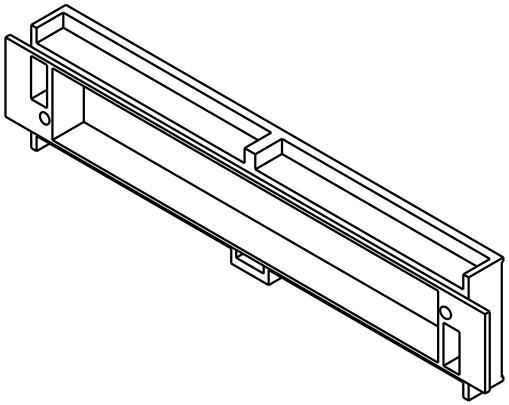

All Dimensions in mm
Original Size DIN A 4

Techn. Character.

Nicht tolerierte Maße/ *Free size tolerances*

	Dat.	Name	Maßstab/*Scale*
Detail.	23.08.04	Hage.	2 : 1
Insp.	23.08.04	Sch.	
Stand.			

Einsatz D20 60mm Höhe
insert D20 60mm height

Mod.	Dat.	Name
32199		

HARTING Electronics GmbH & Co. KG
D-32339 ESPELKAMP

TB 09 06 000 9987

Blatt/ *page*

Sub.