Alle Rechte vorbehalten/ *All rights reserved*

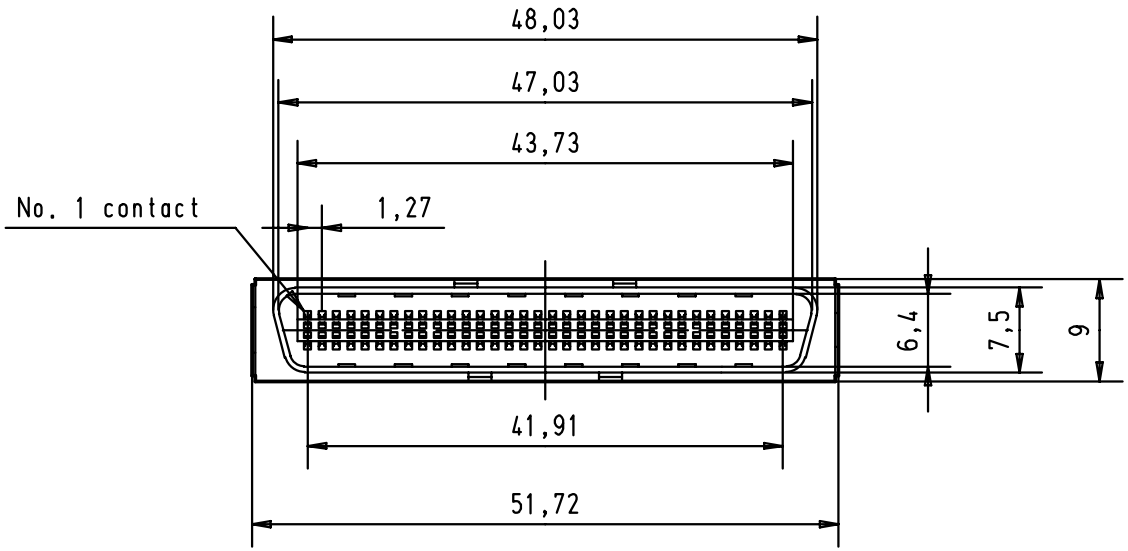

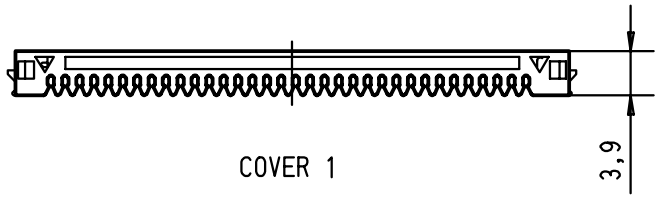

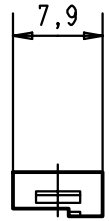

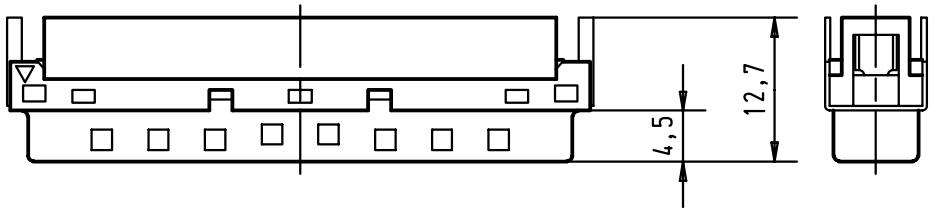

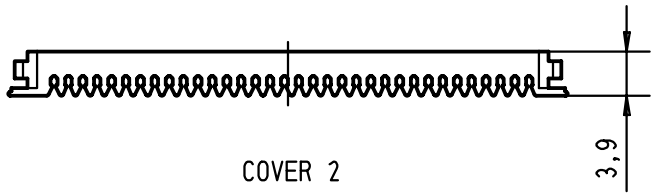

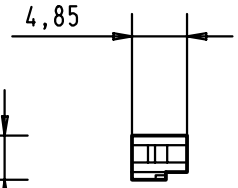

						Dat.	Name		har.mik® I/O bellow	Maßstab/ Scale
					Detail.	30-AUG-00	Alspace	All Dim. in mm Orig. Size DIN A 4	68 poles IDC male connector	1,5:1
60 13 068 5200	0,50 to 0,65				Insp.					
					Stand.					
Part-No.	*cable insulator ø*	27941	30-AUG-00	Alspace	HARTING EURL F-95972 Paris				TB 60 13 068 52X0	Blatt/*Page* 1/1
		Mod.	Dat.	Name					Sub.	